Návod na použitie a inštaláciu
Regulátor teploty pre podlahové vykurovanie

FRe 525 31

UPOZORNENIE:

Prístroj môže byť nainštalovaný iba osobou oprávnenou, podľa schémy zapojenia uvedenej v kryte prístroja. Pri montáži musia byť dodržané platné normy a bezpečnostné predpisy.
Pre dosiahnutie triedy ochrany II je nutné zaistiť zodpovedajúce inštalačné opatrenia.
Tento samostatne montovateľný elektronický prístroj slúži na reguláciu teploty výhradne v suchých a uzavretých miestnostiach v bežnom prostredí. Prístroj je odrušený podľa VDE 0875 alebo EN 55014 a jeho funkčná charakteristika je podľa EN 60730 typ 1C.

1. Okruh použitia:

- elektrické podlahové vykurovanie
- podlahové teplovodné vykurovanie.

2. Funkcie

Regulátor zisťuje teplotu pomocou externého čidla teploty. Ak je teplota pod nastavenou požadovanou teplotou, regulátor sa zapne, ak je teplota nad nastavenou požadovanou teplotou, regulátor sa vypne. Nastaviteľný rozsah 1 … 6 zodpovedá teplote 10...60°C. Regulátor je možné zapínať alebo vypínať pomocou spínača. Červená dióda signalizuje „Vykuruje“. Pri porušení snímača alebo skrate snímača sa relé vypne. Verzia s uzavretým krytom neobsahuje sieťový spínač, nastavenie teploty prebieho pod krytom.

3. Montáž

a) Regulátor

- zariadenie neinštalujte pod napätím
- vyberte nastavovacie koliesko teploty
- uvoľnite pripevňovaciu skrutku krytu
- vykonajte pripojenie podľa schémy zapojenia

b)snímač teploty

Pozor:
Z dôvodu jednoduchšej výmeny by mal byť snímač teploty uložený v ochrannej trubke.
Pri uložení v blízkosti silnoprúdového vedenia je nutné použiť tienené vedenie.
Pozor! V prípade poruchy môže byť na snímači teploty sieťové napätie.

4. Schéma zapojenia

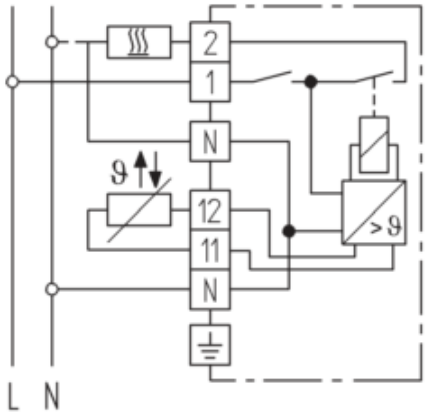

5. Technické údaje:

Označenie	FRe 525 31
Obj. číslo	515 1105...
Spínací prúd	14 A (4A cosφ=0,6)
Obj. číslo	515 1100...
Spínací prúd	16 A (4A cosφ=0,6)
Rázové napätie pri 50Hz	230V (195...253V)
Rozsah teploty	1...6 (=10...60°C)
Spínač	Zap/Vyp
Signalizačná kontrolka	Vykurovanie zap
Kontakt relé	1 spínač
Hysterézia	1 K
Stupeň krytia	IP 30
Trieda ochrany	II
Prevádzková teplota	10...40°C
Skladovacia teplota	-25 … 70 °C
Snímač teploty	
Obj. číslo	000193720000
Prvok snímača	NTC
Kábel snímača	PVC (2x0,5 mm^2)
Dĺžka	4 m
Krytie	IP 68
Teplota okolia	-25...70°C

Parametre diaľkového snímača		
Teplota °C	Odpor kΩ	V
10	66,8	3,7
20	41,3	3,4
30	26,3	2,9
40	17,1	2,5
50	11,3	2,0
60	7,5	1,5

5. Rozmery

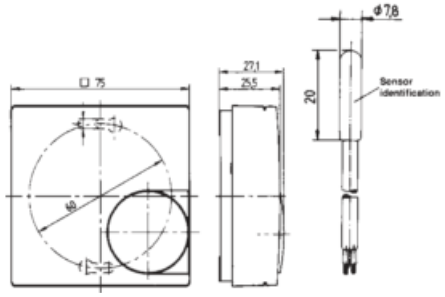

6. Zúženie nastaviteľného rozsahu teploty
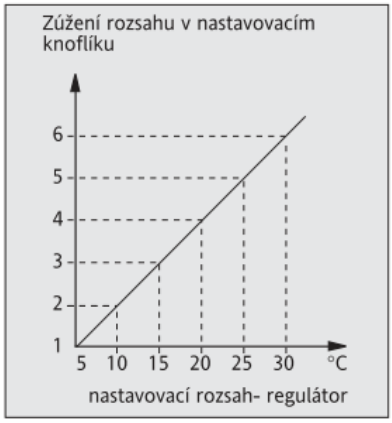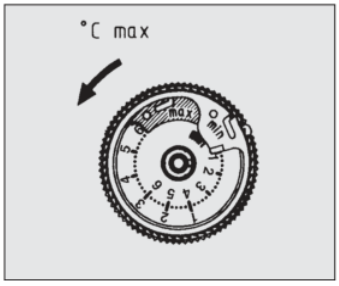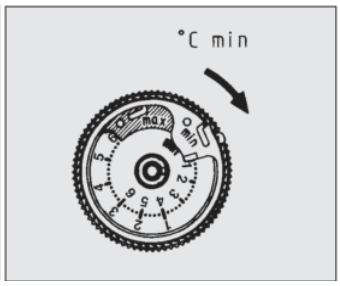
Z výroby je regulátor nastavený na maximálny nastaviteľný rozsah.
Vo vnútri nastavovacom koliesku sa nachádzajú 2 nastavovacie krúžky s nastaviteľným rozsahom od 1 do 6. Pri zúžení rozsahu postupujte podľa uvedeného grafu.