DATI TECNICI
TECHNICAL DATA

ETICHETTA
LABEL

IMIT WW/YYP
STB 100°C TYPE LS1 6035
N.C.C-2 16(2.5)A/250V~
T85
15(2,5)A/250V~
0497 ISPESL TS/811/10
CAT. IV DIN STB1211
541563/B

TIPO DI MONTAGGIO MOUNTING METHOD	A PANNELLO PANEL
TEMPERATURA DI INTERVENTO SWITCHING POINT	100^{0}_{-6} °C
DIFFERENZIALE (riarmo manuale) DIFFERENTIAL (manual reset)	15±8°C
SICUREZZA POSITIVA FAILE SAFE	SI YES
MAX. TEMPERATURA TESTA MAX. BODY TEMPERATURE	T85
MAX TEMPERATURA BULBO MAX BULB TEMPERATURE	125°C
RAGGIO MIN. CURVATURA CAPILLARE MIN. CAPILLARY BENDING RADIUS	5 mm.
PORTATA CONTATTI CONTACTS RATING	NC 2.5FLA - 16A N.I. 250 V~
EFFETTO TEMPERATURA AMBIENTE AMBIENT TEMPERATURE EFFECT	-0.22°C/°C *
FLUIDO CONTROLLATO CONTROLLED MEDIUM	ACQUA, OLIO WATER, OIL
GRADO DI INQUINAMENTO POLLUTION GRADE	2 (EN 60730-1)

SCHEMA ELETTRICO
WIRING DIAGRAM

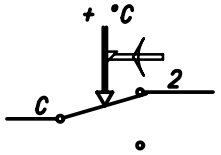

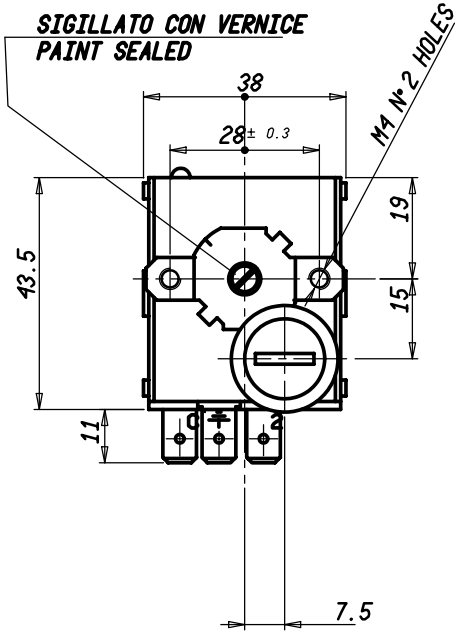

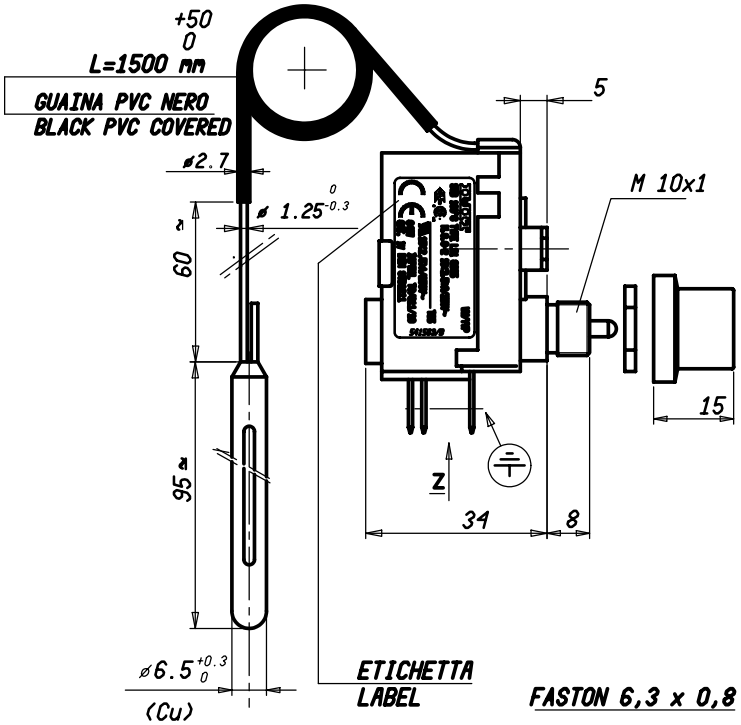

FASTON 6,3 x 0,8

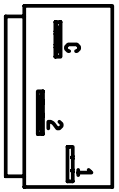

VISTA Z
VIEW Z

VALORI D'INTERVENTO CON TERMOSTATO A TEMPERATURA DI 20 °C
SWITCHING POINT WITH THERMOSTAT AT TEMPERATURE = 20 °C

(*) VARIAZIONE DEL PUNTO DI INTERVENTO IN RAPPORTO ALLA VARIAZIONE DAL VALORE DI RIFERIMENTO DELLA TEMPERATURA AMBIENTE
(*) CHANGE IN SWITCHING POINT REFERRED TO CHANGE FROM REFERENCE OF AMBIENT TEMPERATURE

Nod. num.	Modificato	Data	Modificato	Verificato

Peso grezzo / Peso finito / Progetto N°

Quote senza indicazione di tolleranza: precisione gruppo B

GRUPPO	da 0 a < 6	da 6 a < 30	da 30 a < 120	da 120 a < 315	da 315 a < 1000	da 1000 a ≤ 2000	OLTRE 2000
A	±0.05	±0.1	±0.15	±0.2	±0.3	±0.5	-
B	±0.1	±0.2	±0.3	±0.5	±0.8	±1.2	±2
C	±0.2	±0.5	±0.8	±1.2	±2	±3	±4

Lunghezza lato minore ∠ α°

da 0 a < 10	da 10 a < 50	da 50 a ≤ 100	OLTRE 100
±1°	±30'	±20'	±10'

Disegn. A.CALDERONI 20/10/10 Verif. M.CAPITANIO 20/10/10

Scale 1:1

Sost. il 541563/B dal 20/10/10

Disegno/Codice 541563/B

IMIT Control System Srl

Denominaz.
DISPOSITIVO TERMICO DI INTERRUZIONE LS1 / THERMAL CUT-OUT

A3

Il presente disegno non può essere riprodotto, copiato o comunicato a terzi senza la nostra autorizzazione, come a termine di legge sui diritti d'autore