DATI TECNICI
TECHNICAL DATA

TEMPERATURA INTERVENTO SWITCHING POINT	FISSO /FIXED 100 $^{0}_{-6}$ °C
SICUREZZA POSITIVA FAILE SAFE	YES
MAX. TEMPERATURA TESTA MAX. BODY TEMPERATURE	T 80 °C
MAX TEMPERATURA BULBO MAX BULB TEMPERATURE	125 °C
PASSACAVO FAIRLEAD	M20x1.5
GRADO DI PROTEZIONE DEGREE OF PROTECTION	IP 40
PORTATA CONTATTI CONTACTS RATING	C2 10(2,5)A/250V~
OMOLOGAZIONI APPROVED BY	03 CE 0497 Categoria IV DIN ISPESL

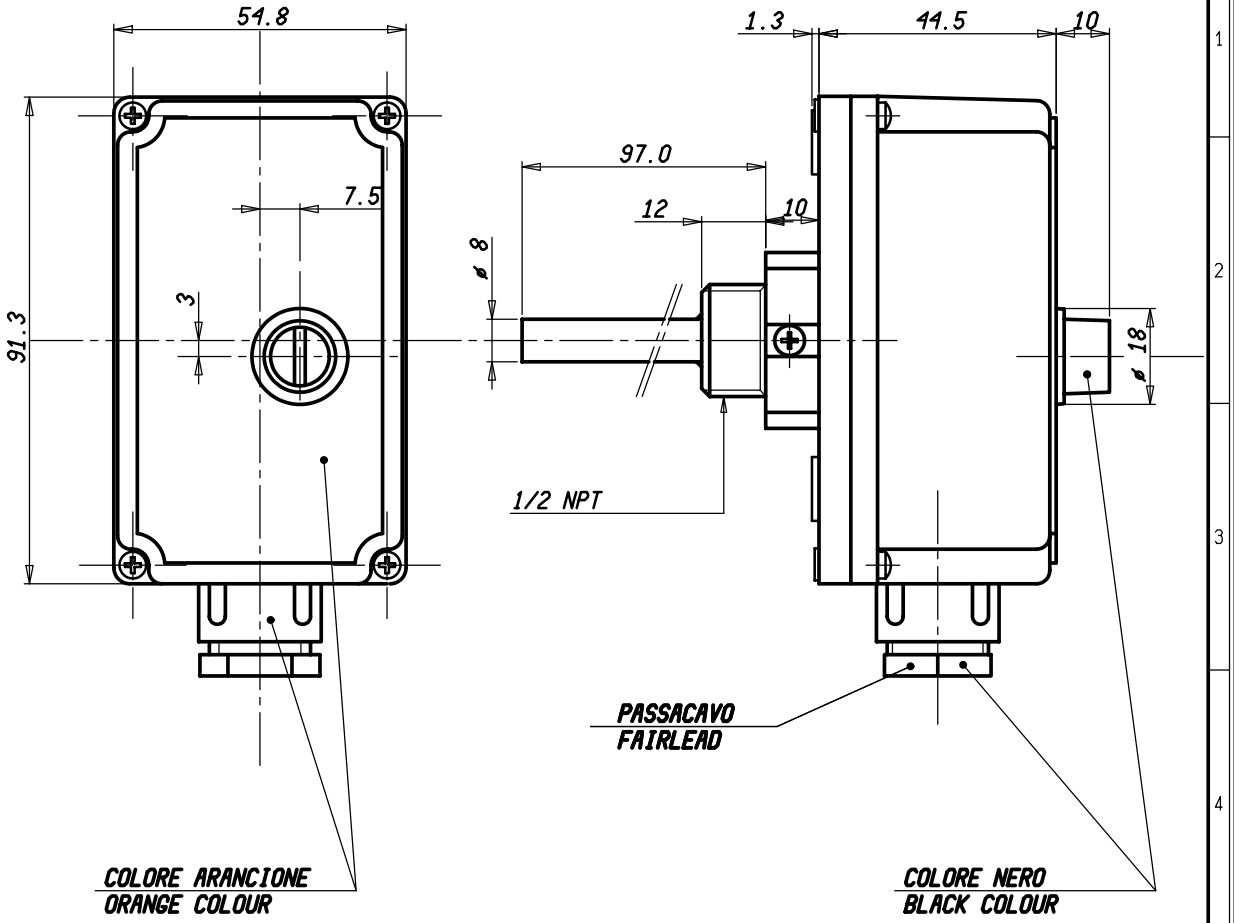

SCHEMA ELETTRICO
WIRING DIAGRAM

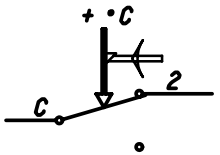

VALORI D'INTERVENTO CON TERMOSTATO A TEMPERATURA DI 20 °C
SWITCHING POINT WITH THERMOSTAT AT TEMPERATURE = 20 °C

Mod. num.	Modificato	Data	Verificato

Peso grezzo / Peso finito / Progetto N°	Quote senza indicazione di tolleranza: precisione gruppo B							Lunghezza lato minore ∢ α°			
GRUPPO	da 0 a < 6	da 6 a < 30	da 30 a < 120	da 120 a < 315	da 315 a < 1000	da 1000 a ≤ 2000	OLTRE 2000	da 0 a < 10	da 10 a < 50	da 50 a ≤ 100	OLTRE 100
A	±0.05	±0.1	±0.15	±0.2	±0.3	±0.5	-	±1°	±30'	±20'	±10'
B	±0.1	±0.2	±0.3	±0.5	±0.8	±1.2	±2				
C	±0.2	±0.5	±0.8	±1.2	±2	±3	±4				

Disegn. A.CALDERONI 14/03/11 Verif.

Scale 1:1

Sost. il PARI CODICE dal 14/03/11

Disegno/Codice 543031/B

IMIT Control System Srl

Denominaz. TERMOSTATO LIMITATORE AD IMMERSIONE "LSC1"
IMMERSION LIMITER THERMOSTAT FAILSAFE "LSC1"

A3

Il presente disegno non puo essere riprodotto, copiato o comunicato a terzi senza la nostra autorizzazione, come a termine di legge sui diritti d' autore